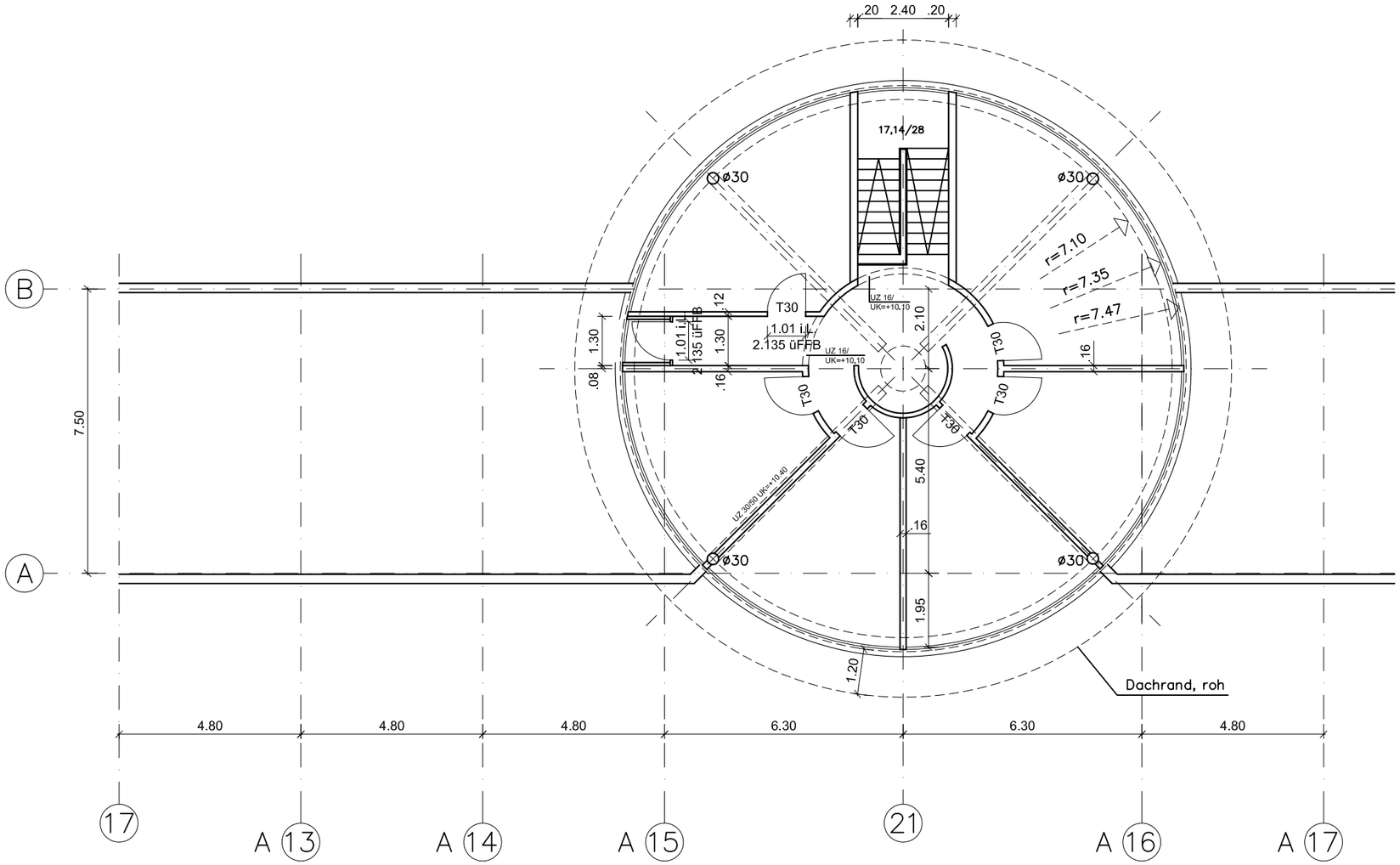

Grundriss 2.Obergeschoss

Bestand / BAUTEIL A

ARCHITEKTURBÜRO REIDEL
Bachgasse 59 / 69502 Hemsbach
T +49 (0)6201 / 4950-0
F +49 (0)6201 / 4950-50
info@architektreidel.de

BAUHERR **Garbe Logistik**
Valentinskamp 18
20354 Hamburg

ZEICHNUNG Grundriss 2. OG Achsen 17-25
Bauteil A

M = 1 : 50
Datum: 30.05.05 / Rose